YOU SEE® b:m BUSCH + MÜLLER

| Gebrauchsanleitung | Instruction manual
| Instruction d'emploi | Gebruiksaanwijzing

IXON® Pure

IXON® Pure B

Einlegen der Akkus
Insertion of batteries

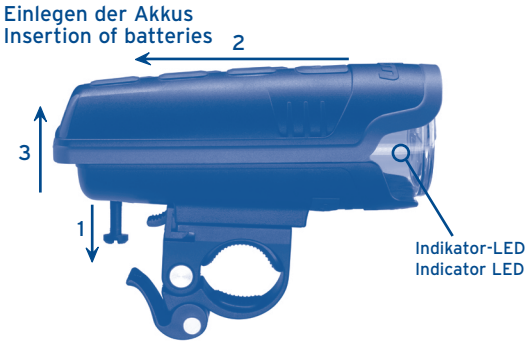

Nur IXON Pure
Only IXON Pure

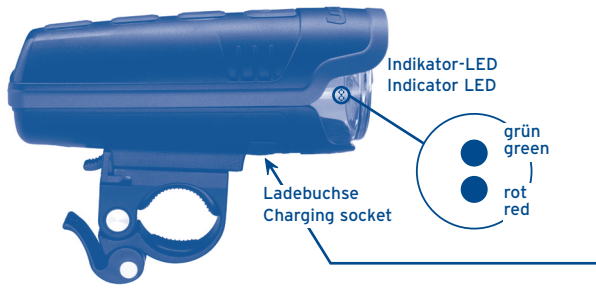

Ladekabel richtig einstecken - siehe Markierung am Verschlussstopfen

Insert charging cable correctly - see marking on the sealing cap

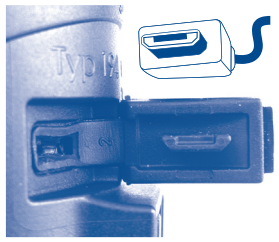

D

IXON Pure®

Batterie-LED-Scheinwerfer mit LED-Linsentechnik mit Micro-USB-Ladebuchse, Netzteil, Kabel und drei Mignon-Akkus

High-Modus: 30 Lux, Leuchtdauer ca. 5 Stunden, gleichbleibend hell
Im High-Modus nutzen Sie die volle Lichtleistung.

Low-Modus: 10 Lux, Leuchtdauer ca. 15 Stunden, gleichbleibend hell
Im Low-Modus ist die Leuchtzeit länger, weil die Beleuchtungsstärke auf mind. 10 Lux geregelt wird. (10 Lux ist die Mindestanforderung der StVZO.)

Die angegebene Leuchtdauer gilt nur bei Verwendung der Original-Akkus. Ladezeit (bei leeren Akkus 2.100 mAh): ca. 5 Stunden.

Taster

Ein/Aus	Taster 1 Sekunde drücken
Umschalten:	Taster kurz drücken. Wechselt zwischen High und Low. Auch bei ausgeschaltetem Scheinwerfer möglich.

Anzeige Indikator-LED

Grün permanent	High-Modus, volle Batterien
Grün blinkend*	High-Modus. Bei Kapazitätsende automatisches Umschalten auf Low-Modus
Rot/grün blinkend*	Low-Modus
Rot blinkend	Kapazität bald erschöpft. Akkus laden oder Batterien tauschen (StVZO-Vorschrift)

* Je kürzer die LED-Anzeige aufleuchtet, desto geringer ist die Restkapazität.

Achtung: Fast leere Akkus signalisieren im High-Modus (aufgrund hoher Spannungsschwankung) nach dem Einschalten kurzzeitig eine zu hohe Restkapazität (nach Einschalten grün, nach kurzer Zeit rot/grün blinkend). Der Scheinwerfer schaltet im normalen Gebrauch automatisch auf Low-Modus und leuchtet noch ca. 1 Stunde mit 10 Lux. Anschließend blinkt die LED-Anzeige rot und die Leuchtstärke nimmt kontinuierlich ab.

Laden der Akkus

Verschlussstopfen unter dem Lampengehäuse öffnen und Netzgerät über Verbindungskabel an Micro-USB-Buchse anschließen. (Laden per Standard-USB-Netzteil vom Mobiltelefon oder per USB-Verbindung am Computer ebenfalls möglich.) Während des Ladevorgangs blinkt oder leuchtet die LED-Anzeige grün. Wenn die LED am Scheinwerfer erlischt, ist der Ladevorgang abgeschlossen. Ein Überladen ist grundsätzlich nicht möglich, da die Stromzufuhr automatisch abgeschaltet wird. Die Ladeautomatik schaltet ebenfalls automatisch ab, wenn sich Batterien statt Akkus im Scheinwerfer befinden. Neue Akkus müssen vor Erstgebrauch geladen werden. Die volle Ladekapazität ist erreicht, wenn die Akkus im Gebrauch mindestens fünf Mal geladen und entladen wurden. Lösungen bei nicht erfolgreichem Laden: Akkus sind am Ende des Ladevorgangs nicht warm – erneut laden. Ladegerät schaltet zu früh ab – Akkus abkühlen lassen, erneut laden, Vorgang eventuell mehrfach wiederholen.

Akkus

Die drei mitgelieferten Akkus sollten immer als komplettes Set genutzt und geladen werden. Dann ist sichergestellt, dass alle Akkus den gleichen Ladezustand besitzen. Akkus unterschiedlicher Kapazität und ungleicher Aufladung führen dazu, dass der Ladestrom vorzeitig abgeschaltet wird und reduzieren die Leuchtdauer deutlich. Beim Laden von Akkus mit unterschiedlichen Ladezuständen können einzelne Akkus überladen und zerstört werden. Für auf diese Weise geschädigte Akkus wird keine Gewährleistung übernommen.

Netzgerät

Das USB-Steckernetzgerät hat einen Eingang von 100V-240V/ 50-60Hz und kann deshalb in vielen unterschiedlichen Stromnetzen eingesetzt werden. Einsatz fremder USB-Netzgeräte ist möglich, allerdings kann beim Einsatz solcher Netzteile keine Gewährleistung übernommen werden.

Akkus laden mit Fahr-Energie

Mit dem E-WERK (Typ 361, separat erhältlich) kann der Strom eines Nabendynamos genutzt werden, um die Akkus im Scheinwerfer während der Fahrt aufzuladen (Einstellungen E-WERK: 5,6 V/1,5 A). Besonders geeignet für „Globebiker" und Radreisende.

IXON Pure B®

- keine Ladebuchse, kein Netzteil, für drei Mignon-Akkus oder -Batterien (nicht beliegend)
- eine Leuchtstufe: 15 Lux, Leuchtdauer ca. 12 Stunden

Taster

Ein/Aus	Taster 1 Sekunde drücken

Anzeige Indikator-LED

Rot	Kapazität bald erschöpft. Akkus oder Batterien tauschen (StVZO-Vorschrift)

Einlegen der Akkus / Batterien

Unterseitigen Verschlussknopf um 90° drehen, z. B. mit einem Cent-Stück. Die Kunststoff-Verschlussschraube öffnet sich (1). Oberteil des Scheinwerfers nach hinten schieben (2) und abnehmen (3). Zum Entnehmen die Akkus/Batterien jeweils gegen die Druckfedern schieben und dann herausnehmen.
Im Gehäuse ist die Polarität ⊕ ⊖ gekennzeichnet. Akkus immer entsprechend einlegen! Achtung: Nie Akkus und Batterien mischen! Keine unterschiedlich geladenen Akkus und keine Akkus unterschiedlicher Kapazität einsetzen (kürzere Leuchtzeit, falsche Kapazitätsanzeige). Niemals Batterien laden!

Montage

Lenkerbefestigung vom Scheinwerfer trennen und öffnen. Lenkerbefestigung aufbiegen und um den Lenker legen. Knebelverschluss justieren und schließen. Richtig justiert: Die Lenkerbefestigung sitzt fest auf dem Lenker. Für Oversized-Lenker (Ø bis 32 mm) gibt es optional die Spezial-Befestigung (Art.-Nr. 492HOPB). Für Gabelmontage gibt es optional einen Gabelhalter (Art.-Nr. 475D/492GAPB).
Keine Unterlenkermontage: Bei hängender Montage kann es zu Spritzwasserschäden kommen, deren Folgen dann von der Gewährleistung ausgeschlossen sind.

Einstellen

Vertikal: Die Neigung des Scheinwerfers wird über die Stellung der Lenkerbefestigung geregelt.

Scheinwerfer aufsetzen/abnehmen

Aufsetzen des Scheinwerfers: Scheinwerfer von vorne auf die Lenkerbefestigung schieben, bis er hörbar einrastet. Abnehmen des Scheinwerfers: Arretierhebel drücken und Scheinwerfer nach vorne abziehen.

Langzeitlagerung

Vor längerer Lagerung müssen die Akkus aufgeladen werden. Die Akkus sind spätestens alle 6 Monate nachzuladen.
Den Scheinwerfer kühl lagern. Die sicherere Alternative: Akkus oder Batterien aus dem Scheinwerfer nehmen, um eine Schädigung der Elektronik, das Tiefentladen oder Auslaufen der Akkus/ Batterien auszuschließen.

Alte Akkus und Elektronikteile gehören nicht in den Hausmüll, sondern sind als Sondermüll zu entsorgen!

Technische Änderungen vorbehalten. 890051/1111.

GB

IXON Pure®

Battery-powered LED headlight with LED lens technology. With Micro-USB charging socket, charging unit, cable and three rechargeable AA batteries

High: approx. 30 Lux, shines for approx. 5 hrs. at constant brightness
The High mode provides full lighting capacity.

Low: more than 10 Lux, shines for approx. 15 hrs. at constant brightness.
The Low mode enables extended lighting because the lighting intensity is pre-set to 10 Lux. 10 Lux is the minimum requirement determined by StVZO (German road traffic regulations).

The stated light duration only applies when using the original batteries. Charging time (with empty 2,100 mAh batteries): approx. 5 hrs.

Switch

On/Off:	Press switch for 1 second.
Mode change	Press switch shortly to switch between the High and Low mode. This function is also possible with the headlamp switched off.

Indicator LED

Permanent green:	High mode, full batteries
Flashing green*	High mode, when lighting capacity is starting to weaken, the system automatically switches over to Low mode.
Flashing red/green*	Low mode
Flashing red:	Capacity will be exhausted shortly. According to StVZO, batteries must be charged or replaced.

* The shorter the LED flashes the lower the remaining capacity.

Caution: In High mode and due to high voltage variations, rechargeable batteries that are almost empty temporarily indicate an excessive remaining capacity when the system is switched on (green, when the system is switched on, and flashing red/green after a short while). When the headlamp automatically switches over to Low mode under standard operation, the system still provides 10 Lux lighting capacity for approximately 1 hour or more. After that, the electronic system switches over to flashing red and the lighting capacity decreases continually.

Charging

Open the cap below the lamp housing and connect the power pack. (Charging per standard mobile phone USB charger or using a USB computer connection is possible as well.) During the charging process, the indicator LED on the IXON Pure shines or flashes green. As soon as the LEDs go out the charging process has ended. If the charging process is interrupted, the LED starts flashing for a few minutes. Overcharging is basically excluded as the power supply is switched off automatically. Likewise, the automatic charging system is switched off automatically when batteries instead of rechargeable batteries are inserted in the headlamp. New rechargeable batteries must be charged prior to initial use. The full charging capacity has been reached when the rechargeable batteries have been charged and discharged at least five times for standard operation. Solutions in case of unsuccessful charging: If rechargeable batteries are not warm
at the end of the charging process, recharge. If the charger switches off prematurely, let rechargeable batteries cool down and recharge. Repeat this procedure several times, if necessary.

Rechargeable batteries

The three rechargeable batteries that are part of the scope of supplies should always be used and charged as a complete set to ensure that all rechargeable batteries have the same charge. Rechargeable batteries of different capacity and mismatched charge will cause the charging current to stop prematurely and significantly reduce the lighting time. Charging rechargeable batteries with different charge may lead to overcharging and damage of individual rechargeable batteries. We cannot assume any warranty damage of this kind to rechargeable batteries.

Net charger

The USB net charger has a 100V-240V/50-60Hz input and can therefore be used in many different power mains. We do not assume any warranty damage or failure caused by using other power packs.

Charging rechargeable batteries with riding energy

With the E-WERK (ref. no. 361, available separately), energy from a hub dynamo can be used to charge the batteries inside the headlight while riding. The settings for the E-WERK are 5.6 V & 1.5 A. This option is particularly convenient for 'globe bikers' and touring cyclists.

IXON Pure B®

- without charging socket, without charger, for three AA batteries (not included)
- shines at 15 Lux for approx. 12 hrs.

Switch

On/Off:	Press switch for 1 second.

Indicator LED

Flashing red:	Capacity will be exhausted shortly. According to StVZO, batteries must be replaced.

Insertion of batteries

Turn the lower locking stud by 90°, e.g. with a small coin. The plastic locking screw is now loose. Pull the screw out (1), slide back the upper part of the headlight (2), then remove it (3). To remove the batteries, push them away from their retention springs. The polarity ⊕ ⊖ is indicated inside the casing. Make sure to insert the rechargeable batteries accordingly! Batteries (1.5 Volt each) can be used instead of rechargeable batteries. Caution: Never use rechargeable batteries and batteries at the same time! Never use differently charged rechargeable batteries (wrong capacity indication, reduced lighting time).

Mounting

Separate the handlebar bracket from the headlamp and open. Bend up the handlebar bracket and place it around the handlebar. Adjust and close the toggle clamp. The handlebar bracket is fitted correctly when it has a tight fit to the handlebar. A special bracket (part no. 492HOPB) is optionally available for oversized handlebars (up to 32 mm dia.). For fork mounting, a fork bracket is available optionally (part. no. 475D/492GAPB.)
No assembly below the handlebar: Splash water may cause damage in case of suspended assembly for which any warranty claims are excluded.

Adjustment

Vertically: Headlamp incline is adjusted via the position of the handlebar bracket.

Attach/detach headlamp

Attachment: Push headlamp onto the handlebar bracket from the front until it locks into position with an audible click. Detachment: Press down the locking lever and pull off the headlamp in a forward direction.

Long-time storage

Make sure to charge the rechargeable batteries prior to extended storage and recharge them at three months' intervals at the latest. Store the headlamp in a cool environment. The safe alternative: Remove rechargeable batteries or batteries from the headlamp to prevent any damage to the electronic system caused by total discharge or leakage of the rechargeable batteries/batteries.

Never dispose of worn-out rechargeable batteries or electronic parts with your domestic waste but discard as hazardous waste!

Technical modifications reserved.

Busch & Müller KG • 58540 Meinerzhagen, Germany • Tel. +49(0)2354-915-6 • info@bumm.de • www.bumm.de

Anl IXON Pure+Pure B RZ_BU_11848_211111.indd 1 01.12.2011 17:48:12 Uhr

YOU SEE® b+m BUSCH + MÜLLER

| Gebrauchsanleitung | Instruction manual
| Instruction d'emploi | Gebruiksaanwijzing

IXON® Pure

IXON® Pure B

Insertion des accus / piles
Inzetten van de accu's

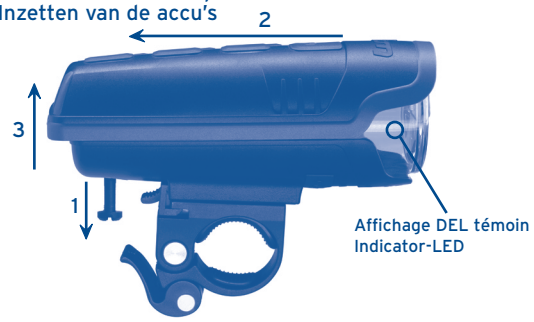

IXON Pure uniquement
Alleen IXON Pure

Insérez le câble de chargement correctement – reportez vous au marquage sur le capuchon d'étanchéité

Micro USB oplaadkabel op de juiste wijze insteken - Zie binnenzijde USB afdekkapje

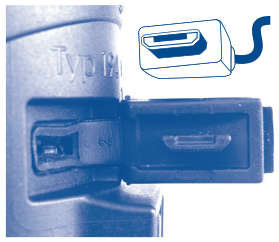

F

IXON Pure®

Phare à DEL, à pile, avec technique à lentilles DEL avec micro douille de charge USB, bloc d'alimentation, câble et trois accus Mignon

High : env. 30 lux, durée d'éclairage env. 5 heures, à luminosité constante
Dans le mode High, vous mettez à profit la pleine puissance lumineuse.

Low : env. 10 lux, durée d'éclairage env. 15 heures, à luminosité constante
Dans le mode Low, la durée d'éclairage est plus longue, car la puissance est réglée sur 10 lux. (10 lux correspondent aux exigences minimales de la législation allemande StVZO.)

Durée de charge (si les accus 2.100 mAh sont vides) : env. 5 heures

Les durées d'éclairage indiquées sont valables uniquement en cas d'utilisation des accus d'origine.

Bouton-poussoir

Marche/Arrêt : maintenir le bouton enfoncé pendant 1 seconde

Commuter : presser brièvement le bouton. Commute entre High et Low. Egalement possible lorsque le phare est éteint.

Affichage DEL témoin

Vert permanent : éclairage High, piles pleines

Vert clignotant* : éclairage High, en fin de capacité commutation automatique dans le mode Low

Rouge/vert clignotant* : éclairage Low

Rouge clignotant : capacité bientôt épuisée. Selon les exigences StVZO, il faut charger ou remplacer les accus / piles

* plus l'affichage DEL clignote brièvement, plus la capacité restante est faible.

Attention : lorsque les accus sont presque vides, ils signalent brièvement, après la mise en marche dans le mode High, en raison de la forte variation de tension, une capacité restante trop élevée (après la mise en marche DEL verte clignotante, peu de temps après rouge/vert clignotant). Lorsque le phare fonctionnant en mode normal passe automatiquement au mode Low, il reste encore 1 heure environ ou davantage de lumière 10 lux. Ensuite, le système électronique commute sur le rouge clignotant. L'intensité d'éclairage diminue continuellement.

Chargement des accus

Ouvrir le bouchon de fermeture situé sous le boîtier de lampe et raccorder le bloc d'alimentation. (Il est aussi possible d'effectuer le chargement par bloc d'alimentation USB standard du téléphone mobile ou par connexion USB sur l'ordinateur.) Pendant la charge, la DEL témoin clignote ou reste allumée (couleur verte) sur IXON Pure, et la DEL située sur le bloc d'alimentation est allumée (couleur rouge). Lorsque les deux DEL s'éteignent, l'opération de charge est terminée. Si l'opération de charge est interrompue avant la fin, la DEL clignote pendant quelques minutes. Une surcharge est absolument impossible, car l'alimentation en courant est coupée automatiquement. Le système de charge automatique se déconnecte aussi automatiquement si des piles se trouvent dans le phare au lieu des accus. Avant la première utilisation, il faut charger les nouveaux accus. La capacité de charge totale est atteinte lorsque les accus ont été chargés et déchargés au moins cinq fois pendant l'utilisation. Solutions possibles si l'opération de charge est infructueuse : les accus ne sont pas chauds lorsque l'opération de charge est terminée – les recharger. Le chargeur se déconnecte trop tôt - laisser refroidir les accus, les recharger, répéter l'opération plusieurs fois si nécessaire.

Accus

Les trois accus livrés en même temps doivent toujours être utilisés et chargés en pack complet. Ceci permet d'assurer que les quatre accus sont au même niveau de charge. Les accus de capacité différente et qui présentent des états de charge inégaux risquent d'entraîner une coupure prématurée du courant de charge et de réduire nettement la durée d'éclairage. Si l'on charge des accus présentant des états différents, certains accus risquent de dépasser la charge autorisée, ce qui entraîne leur destruction. Nous n'assumons aucune garantie pour les accus endommagés de la sorte.

Bloc d'alimentation

Le bloc d'alimentation prise USB possède une entrée de 100V-240V/50-60Hz et peut donc être employé dans de nombreux réseaux différents. L'emploi de blocs d'alimentation USB d'autres marques est possible, mais aucune garantie n'est assumée en cas d'utilisation de blocs d'alimentation de ce type.

Charger les accus avec l'énergie emmagasinée pendant le roulement

Avec E-WERK (modèle 361, disponible particulier), il est possible d'utiliser le courant d'une dynamo dans le moyeu pour recharger les accus dans le phare pendant le roulement (réglages E-WERK : 5,6 V & 1,5 A). Convient particulièrement aux « Globebiker » et aux cyclo-randonneurs.

IXON Pure B®

- pas de bloc d'alimentation, pour 3 accus ou piles (non inclus) un niveau
- d'éclairage : env. 15 lux, durée d'éclairage env. 12 heures

Bouton-poussoir
Marche/Arrêt : maintenir le bouton enfoncé pendant 1 seconde

Affichage DEL témoin
Rouge clignotant : capacité bientôt épuisée. Selon les exigences StVZO, il faut remplacer les accus / piles

Insertion des accus / piles

Faire tourner de 90° le bouton de fermeture situé sur la face inférieure, en se servant d'une pièce d'un centime, par ex. La vis de fermeture en plastique s'ouvre (1). Pousser la partie supérieure du phare vers l'arrière (2) et l'enlever (3).
Pour retirer les accus / piles, les pousser si nécessaire en sens inverse des ressorts de pression, puis les enlever par le haut.
La polarité ⊕ ⊖ correcte est indiquée sur le boîtier. Toujours respecter la polarité lors de la mise en place des accus ! A la place des accus, il est aussi possible d'utiliser des piles (de 1,5 volt chacune). Attention : ne pas mélanger accus et piles ! Ne jamais utiliser des accus avec des niveaux de charge différents (affichage de capacité erroné, durée d'éclairage réduite).

Montage

Séparer l'attache de guidon du phare et l'ouvrir. Replier l'attache de guidon et la placer autour du guidon. Ajuster la fermeture à blocage rapide et la fermer. Ajustement correct : l'attache de guidon est fermement positionnée sur le guidon. Pour les guidons surdimensionnés (Ø jusqu'à 32 mm), il existe en option une fixation spéciale (réf. art. 492HOPB). Pour l'installation sur fourche, il existe en option un support fourche (réf. art. 475D/492GAPB). Pas de montage sous le guidon : en cas de montage suspendu, des dommages dus aux projections d'eau peuvent survenir, dont les conséquences sont exclues de la prestation de garantie.

Réglages

Vertical : l'inclinaison du phare se règle par le biais du positionnement de la fixation du guidon.

Mettre en place/enlever le phare

Mise en place du phare : faire glisser le phare par l'avant, sur l'attache pour guidon, jusqu'à ce qu'un déclic d'enclenchement soit audible. Enlèvement du phare : presser le levier de blocage et retirer le phare par l'avant.

Entreposage de longue durée

Avant un stockage prolongé, il faut charger les accus. Il faut recharger les accus au plus tard tous les trois mois. Entreposer le phare dans un endroit frais. L'alternative la plus sûre : retirer les accus ou les piles se trouvant dans le phare, afin d'exclure tout dommage sur le système électronique, et d'éviter que les accus / piles s'épuisent complètement ou se vident.

Les accus usés et les pièces électroniques doivent être éliminés non pas en même temps que les déchets ménagers, mais parmi les déchets dangereux !

Sous réserve de modifications techniques.

NL

IXON Pure®

Batterij-LED-koplamp met LED-lenstechnologiemet
Micro-USB-laadcontact, oplader, kabel en drie AA-accu's

High: ca. 30 lux, brandduur ca. 5 uur, daarbij steeds gelijkblijvende lichtsterkte
In de modus High benut u het totale lichtvermogen.

Low: ca. 10 lux, brandduur ca. 15 uur, daarbij steeds gelijkblijvende lichtsterkte
In de modus Low is de brandduur langer, omdat de lichtsterkte op ca. 10 lux geregeld is.

Oplaadduur (bij lege accu's 2.100 mAh): ca. 5 uur

De aangegeven brandduur geldt telkens alleen bij gebruik van de originele accu's.

10 lux is de minimumeis volgens het StVZO (Duits wegenverkeersreglement voor goedkeuring tot het wegverkeer).

Toets

Aan/Uit: Toets 1 seconde indrukken

Omschakelen: (IXON Pure) Toets kort indrukken. Wisselen tussen High en Low. Ook bij uitgeschakelde koplamp mogelijk.

Indicator-LED

Groen permanent: High, volle batterijen

Groen knipperend*: High, tegen einde van de capaciteit schakelt automatisch om op Low-modus

Rood/groen knipperend*: Low

Rood knipperend: Capaciteit bijna verbruikt. Conform StVZO (Duits wegenverkeersreglement) moeten de accu's worden opgeladen of vervangen.

* Hoe korter de LED-indicatie oplicht, des te geringer is de resterende capaciteit.

Opgelet: Nagenoeg lege accu's geven in de modus High wegens hoge spanningsschommelingen na het aanzetten kort een te hoge restcapaciteit aan (na aanzetten groen, na korte tijd rood/groen knipperend). Wanneer de koplamp bij normaal gebruik automatisch op de modus Low omschakelt, is er nog voor ca. 1 uur of langer 10 lux licht. Daarna schakelt de elektronica over op rood knipperend. De lichtsterkte wordt steeds verder gereduceerd.

Laden van de accu's (IXON Pure)

USB kap onder het lamphuis openen en opladers aansluiten. (Laden met standaard-USB-oplader van mobiele telefoon of met een USB-verbinding naar de computer is eveneens mogelijk.) Tijdens het laden knippert of brandt de indicatie-LED van de IXON Pure groen en de LED van het opladers rood. Zodra de LED's uit gaan, is het laadproces afgesloten. Wordt het laadproces van tevoren ondergebroken, knippert de LED enkele minuten. Teveel laden is in principe niet mogelijk, daar de stroomtoevoer automatisch wordt uitgeschakeld. Het laadautomatisme wordt eveneens automatisch uitgeschakeld, indien zich niet accu's maar batterijen in de koplamp bevinden. Nieuwe accu's moeten voor het eerste gebruik worden opgeladen. De volle laadcapaciteit wordt bereikt, wanneer de accu's tijdens het gebruik tenminste vijf maal geladen en ontladen zijn. Oplossingen bij laadprobleem: Accu's zijn aan het eind van het laadproces niet warm – nogmaals laden. Opladers wordt te vroeg uitgeschakeld – accu's laten afkoelen, nogmaals laden; indien nodig, procedure meermaals herhalen.

Accu's

De drie meegeleverde accu's dienen altijd als compleet set te worden gebruikt en opgeladen. Zo wordt gewaarborgd, dat alle accu's dezelfde laadtoestand hebben. Het gebruik van accu's met verschillende capaciteit en niet gelijke lading heeft tot gevolg, dat de laadstroom voortijdig wordt uitgeschakeld, waardoor de brandduur aanmerkelijk wordt verkort. Bij het laden van accu's met verschillende laadtoestand kunnen individuele accu's teveel worden geladen en daardoor defect geraken. Voor accu's die op deze wijze beschadigd zijn, wordt geen aanspraak op garantie aanvaard.

Opladers

Het USB-stekker-opladers heeft een ingang van 100-240 Volt / 50-60 Hertz en kan daarom in veel verschillende stroomnetten worden toegepast. Gebruik van vreemde USB-oplader's is mogelijk, evenwel kan bij het gebruik van zulke oplader's geen garantie worden verleend.

Accu's laden met energie uit het rijden (alleen IXON Pure)

Met het E-Werk (type 361, separaat verhrijgbaar) kan de stroom van een naafdynamo worden gebruikt, om de accu's in de koplamp tijdens het rijden op te laden (Instellingen E-WERK: 5,6 V & 1,5 A). Bijzonder geschikt voor „Globebikers" en fietstoeristen.

IXON Pure B®

- geen laadcontact, geen oplader, voor drie AA-accu's of batterijen (niet in levering inbegrepen)
- één lichtsterkte: 15 lux, brandduur 12 uur

Toets
Aan/Uit: Toets 1 seconde indrukken

Indicator-LED
Rood knipperend: Capaciteit bijna verbruikt. Conform StVZO (Duits wegenverkeersreglement) moeten de accu's worden vervangen.

Inzetten van de accu's / batterijen

Vergrendelingsknop aan de onderzijde 90° draaien, bijv. met een kleine munt. De plastic vergrendelingsknop gaat open (1). Bovenzijde van de koplamp naar achteren schuiven (2) en erafnemen (3).
Om de accu's of batterijen eruit te nemen, tegen de druk van de veren in schuiven en er dan naar boven toe uitnemen. In het huis zijn de plaatsen van de plus- en minpool aangegeven. Accu's altijd op juiste wijze inzetten! In plaats van accu's kunnen ook batterijen (1,5 Volt) gebruikt worden. Opgelet: Nooit accu's en batterijen tegelijk inzetten! Nooit accu's met verschillende laadtoestand inzetten (onjuiste indicatie van de capaciteit, kortere brandduur).

Montage

Stuurbevestiging van de koplamp afnemen en openen. Stuurbevestiging openbuigen en rond om het stuur leggen. Kneveldraaisluiting instellen en sluiten. Juist afgesteld: De stuurbevestiging zit vast op het stuur. Voor oversized-sturen (Ø max. 32 mm) is optioneel de speciale bevestiging (ond.-nr. 492HOPB) verkrijgbaar. Voor montage op de vork is als accessoire een vorkhouder (art.-nr. 475D/492GAPB) verkrijgbaar. Geen hangende montage onder het stuur: Bij hangende montage kan schade door spatwater onstaan; de gevolgen daarvan zijn van de garantie uitgesloten.

Instellen

Verticaal: De straalhoek van de koplamp wordt door de stand van de stuurbevestiging ingesteld.

Koplamp opzetten / afnemen

Opzetten van de koplamp: Koplamp van voren op de stuurbevestiging schuiven, tot deze hoorbaar inklikt. Afnemen van de koplamp: Vergrendelingshendel drukken en de koplamp er naar voren afschuiven.

Opslag

Voor het langer opslaan moeten de accu's worden opgeladen. De accu's dienen tenminste iedere drie maanden te worden bijgeladen. De koplamp koel bewaren. Een veilig alternatief: Accu's of batterijen uit de koplamp nemen, om een beschadiging van de elektronica, het diep ontladen of uitlekken van de accu's / batterijen te voorkomen.

Afgedankte accu's en elektronische onderdelen horen niet bij het huisvuil, maar moeten als klein chemisch afval worden verwijderd!

Technische wijzigingen voorbehouden.

Busch & Müller KG • 58540 Meinerzhagen, Germany • Tel. +49(0)2354-915-6 • info@bumm.de • www.bumm.de